PLAST BOX

Typ: rundeimer
Modell: 11-1000 CS3
Mit deckel: P-10CS/3

ABMESSUNGEN/GEWICHT

Top Durchmesser (intern):	277,0 mm (b)
Top Messer (mit Flansch):	291,0 mm (a)
Top Messer (mit Bügel):	289,5 mm
Unterer Durchmesser (außen):	255,0 mm (c)
Höhe (mit Standard-Deckel):	221,0 mm (h)
Höhe (mit Deckel fur der Folierung):	-
Nominalvolumen:	10 000 ml
Gesamtvolumen:	10 600 ml
Gesamtvolumen:	10 600 ml
Gewicht der Eimer:	311 g
Gewicht Halter (Kunststoffgürtel):	10 g (standard)
Gewicht Halter (Kunststoffbügel):	18 g (optional)
Gewicht Halter (Metabügel):	40,5 g (optional)
Gewichtstoleranz:	+/- 5%
Abmessung Toleranz:	+/- 1 mm

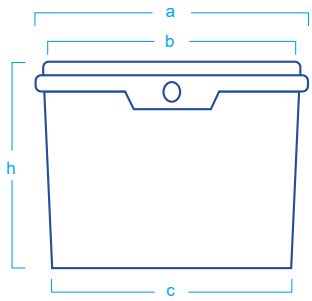

PRODUKTBILD

VERZIREN

	Trockenoffset (bis zu 6 Farben)	IML
Breite (B):	840 mm	840,0 mm
Höhe (H):	165 mm	193,5 mm

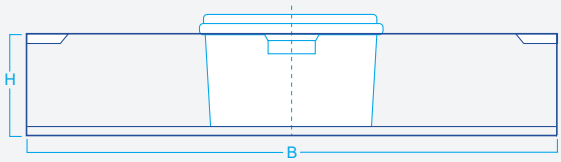

VERZIREN

Name: P-10CS/3
Folierung: Nein
Gewicht: 91 g
IML: Ja
Offset: Nein

ROHMATERIAL / TRANSPORT UND LAGERUNG BEDINGUNGEN

- Eimer und Deckel aus Polypropylen (PP).
- Lagerbedingungen: Bei Stapelpaletten von Fertigprodukten unbedingt achten Sie auf die gleichmäßige Druckverteilung auf dem Behälter.
- Füll-und Verschließmaschine Bedingungen: max. Inhalt Temperatur 95°C während der Befüllung, beim Stapeln Inhalt Temperatur sollte niedriger als 45°C sein. Legen nicht mehr als 2 warmem Behälter in dem Stapel. Wenn die Temperatur auf 25-30° Rückgang Behälter sind durch eine optimale Steifigkeit und mechanische Parameter für die maximale Stapel so dass statische Last wie unten gekennzeichnet.

- Flächenlast untere Eimer:
  Statisch (T<23°C) : < 60 kg Transparente Behälter < 48 kg

- Transport von gefüllten Behälter: Behälter kann mit dem 66% der maximalen statischen Belastung gestapelt werden.
- Palettieren von Containern: Produktdichte mit 1,6 g/cm3 nach der Kunde der Praxis unter Berücksichtigung der erwähnten früheren Werten.
- Alle Materialien und Farbstoffe, die Behälter oder Deckel für den Lebensmittelbereich entwickelt, produzieren für den Lebensmittelkontakt zugelassen.
- Diese Garantie gilt 12 Monate ab Datum der Lieferung. Während dieser Zeit sollte das Paket verwendet werden. Alle Pakete von einer einzigen Palette sollte sofort nach dem Auspacken verwendet werden.
- Hersteller ist nicht für den Container Verformung aufgrund der Stapelung von einzelnen Paletten oder setzen auf ihnen eine zusätzliche Belastung verantwortlich.

Palettierung mit gefüllten Eimer

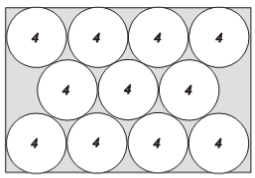

Blick von oben

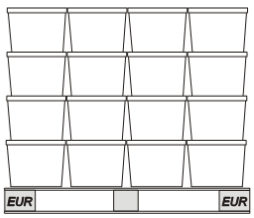

Seitenansicht

Palettierung bei Lieferung

440 stück/palette
verpackung: haube oder im beutel

550 stück/palette
verpackung: haube oder im beutel

GRUNDFARBE

Pantone 2350 C
Pantone 349 C
Pantone 2748 C
Pantone 113 C

Das Produkt ist vorhanden in weiß, transparent oder farbig Kunststoff nach Kunden Forderung.

Weitere Farben unter
https://www.plast-box.com/de/colour-pro/