PLAST BOX

Тип: овальное ведро
Модель: 11-0500 OV2
С крышкой: P-05OV/Bis/2

РАЗМЕРЫ/ВЕС

Верхняя длина (внутреный):	276,8 mm
Верхняя ширина (по короне):	202,0 mm
Нижняя длина:	245,5 mm
Нижняя ширина:	168,0 mm
Высота (со стандартной крышкой):	190,0 mm
Высота (с крышкой под запайку):	-
Емкость номинальная:	5 000 ml
Емкость общая:	6 400 ml
Емкость потребительская:	5 800 ml
Вес контейнера:	172,8 g
Вес ручки (полоска):	-
Вес ручки (ПП):	-
Вес ручки (металл):	25 g (стандарт)
Допустимое отклонение по массе:	+/- 5%
Допустимое отклонение по размером:	+/- 1 mm

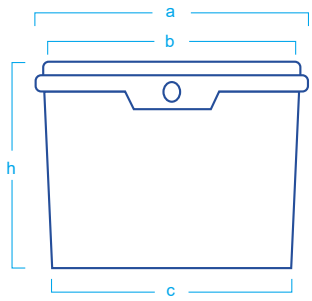

ФОТОГРАФИЯ ИЗДЕЛИЯ

ГРАФИЧЕСКОЕ ОФОРМЛЕНИЕ

	Сухой офсет (до 6 цветов)	ИМЛ
Ширина (B):	-	721,0 mm
Высота (H):	-	198,6 mm

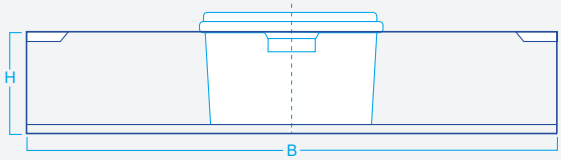

КРЫШКА

Название: P-05OV/Bis/2
Запайка: Нет
Вес: 50 g
ИМЛ: Нет
Офсет: Нет

СЫРЬЕ / УСЛОВИЯ ТРАНСПОРТОВКИ И ХРАНЕНИЯ

- Вёдра и крышки изготовлены из полипропилена (PP).
- Условия хранения: в случае укладки поддонов готовой продукции обязательно обратить внимание на равномерное распределение давления на контейнер.
- Условия наполнения и закрывания: максимальная температура 95°C, при установлении вёдер в стопке температура среды должна быть меньше чем 45°C. Рекомендуется чтобы после заполнения контейнера ставить их не более 2 в стопке. После достигнутя температуры продуктов 25°-30° контейнера достигают прочности и жесткости, которая обеспечивает укладкуконтейнеров соответсвенно ниже указанной максимальной прочности.
- Нагрузка нижнего ведра:
  Статически (T<23°C) : < 45 kg Прозрачные емкости < 36 kg
- Условия транспортировки: во время транспортировки рекомендуется укладку контейнеров не превышающей 66% масимальной статической нагрузки.
- Рекомендуемые палетирование контейнеров: наполнитель с удельным весом до 1,6 г/см3 по методам используемым заказчиком с учетом вышеупомянутых пределов.
- Все материалы и красители, используемые для производства контейнеров или крышек предназначенных для пищевой промышленности одобрены для контакта с пищевыми продуктами.
- Данная гарантия действительна 12 месяцев с даты поставки. За это время нужно упаковку использовать. Все упаковки с одного поддона следует использовать сразу после распаковки.
- Производитель не несет ответственности за деформации упаковки в результате "укладки" поддона на поддоне или установки какой то-либо дополнительной нагрузки.

УПАКОВКА НА ПАЛЛЕТЕ НАПОЛНЕНЫХ КОНТЕЙНЕРОВ

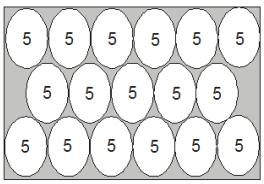

Вид сверху

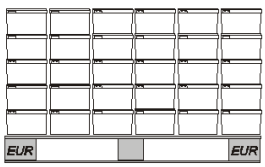

Вид сбоку

УПАКОВКА НА ПАЛЛЕТЕ ДЛЯ ТРАНСПОРТОВКИ

1105 штук/паллета

способ упаковки: капот или мешок

основные цвета

Pantone 2350 C

Pantone 349 C

Pantone 2748 C

Pantone 113 C

Доступные цвета изделий белый, прозрачный или окрашенный другими по заказу клиента.

Больше цветов на
https://www.plast-box.com/ru/colour-pro/